版權所有
麗嘉科技股份有限公司
請勿任意轉載

5620 SMD LED

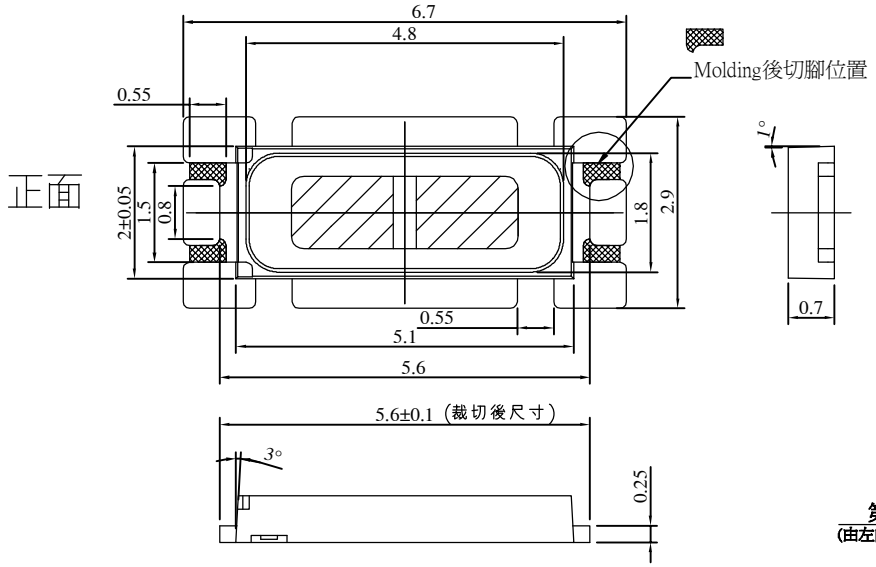

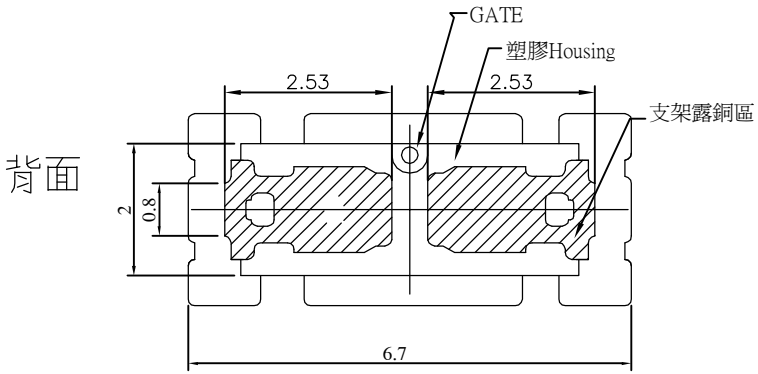

機械性質:

尺　寸: 5.6x2.0x0.7 (mm)

板金材質: ALLOY 194

塑膠材質: PA9T-TA112(White)

接 腳 數 : 2 Pins

電鍍膜厚: Cu : STRIKE 15μ″ Min. Ag : 90μ″ Min.

電鍍光澤度:GAM >1.2

料片尺寸:144.0x60x0.25 (mm)
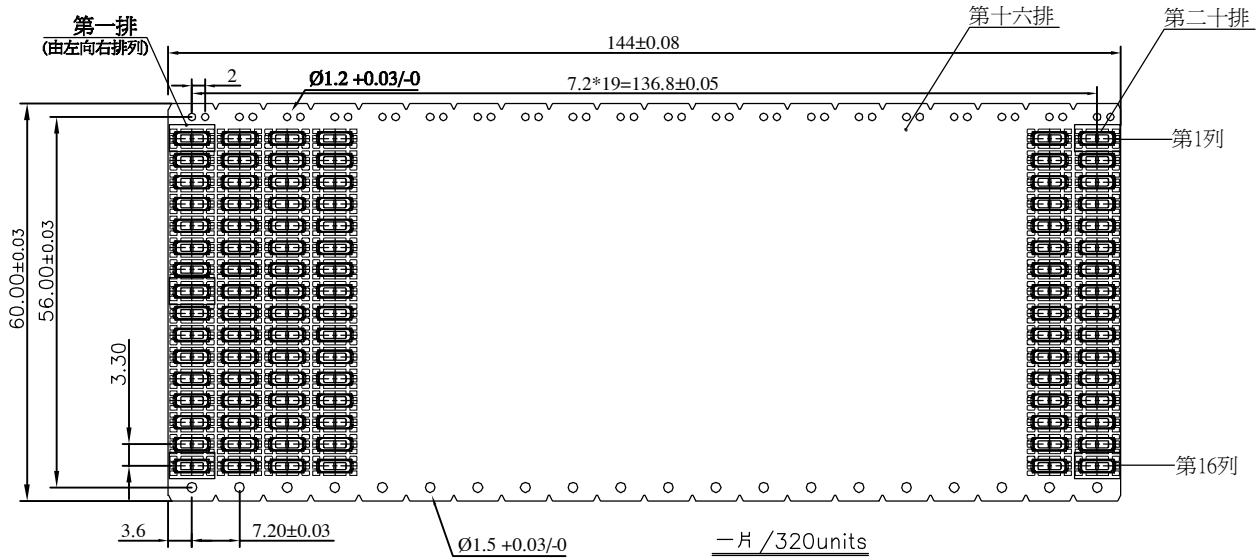
單片顆數: 320 pcs